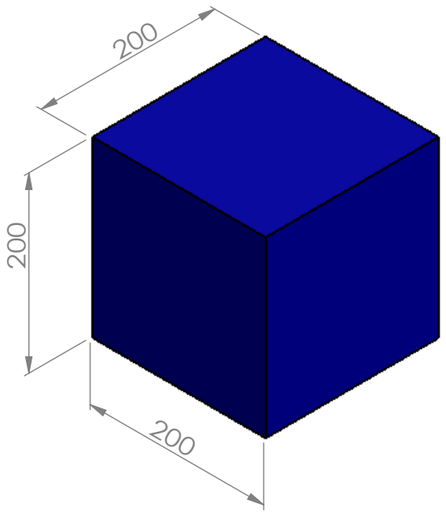

ソリッドA(青)
各辺200mmの立方体

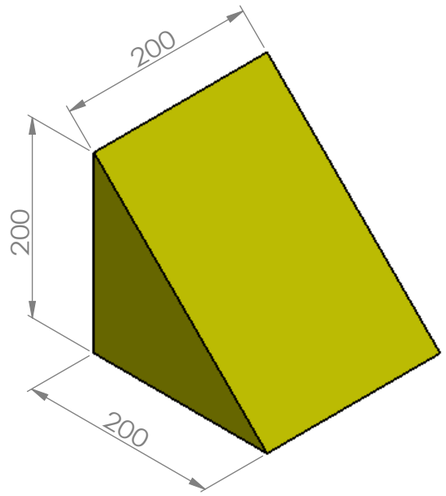

ソリッドB(黄)
各辺200mmの立方体を
二等分した三角柱

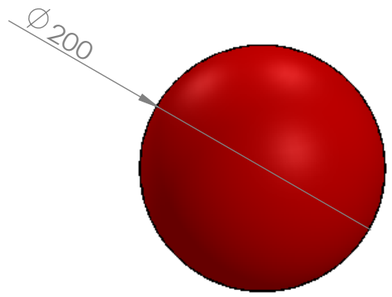

ソリッドC(赤)
直径200mmの球体

ソリッド