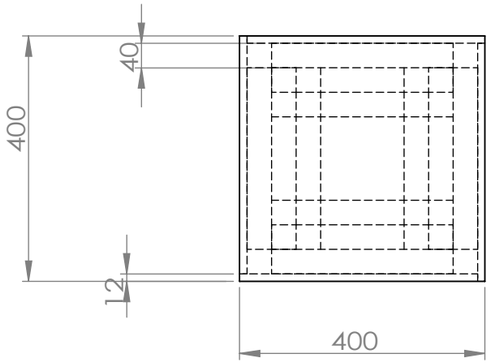

上部・詳細

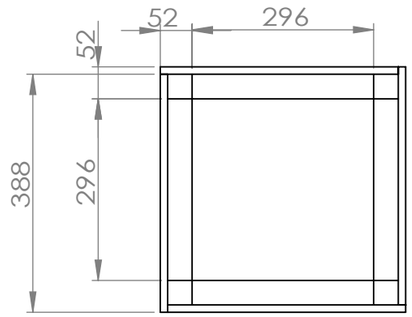

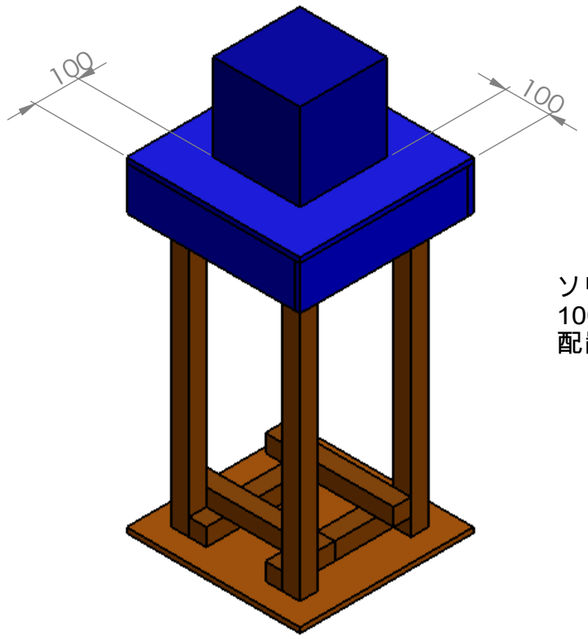

ソリッドAは天板の各辺から
100mmずつ離した位置に
配置する

下部・詳細

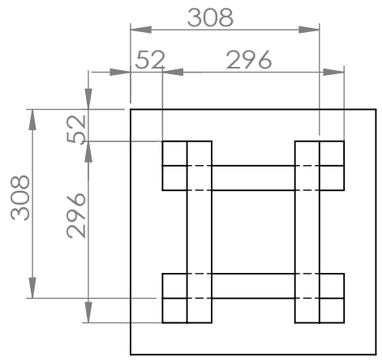

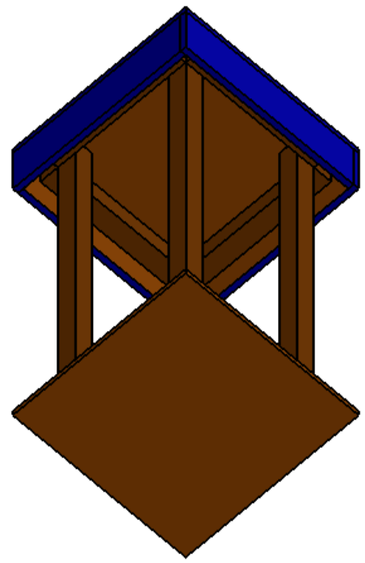

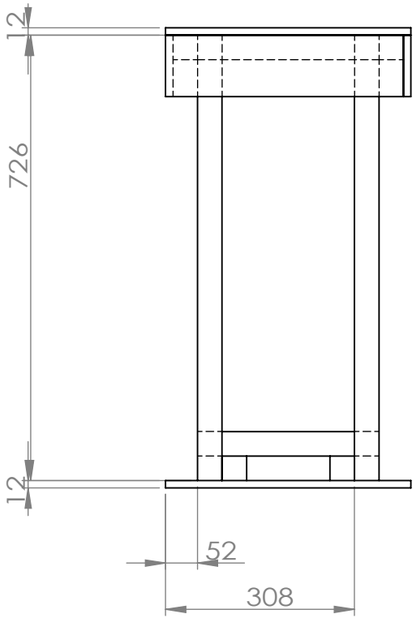

角材は底面40mm×40ｍｍ、
板材は厚さ12mmとする

ソリッド置き場Ａ