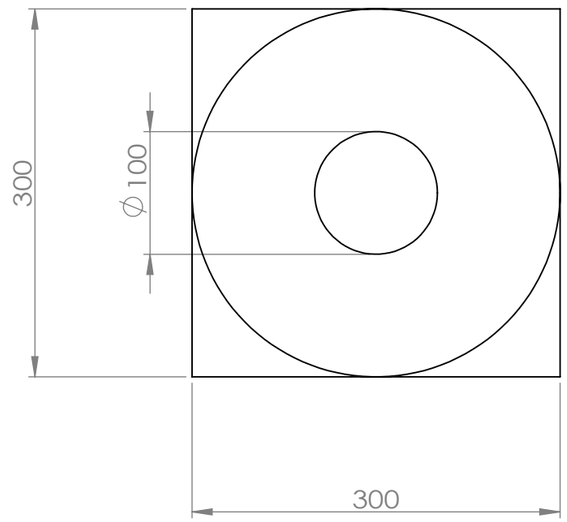

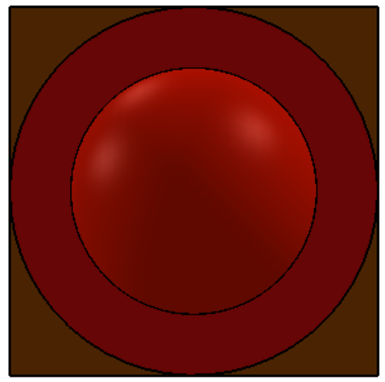

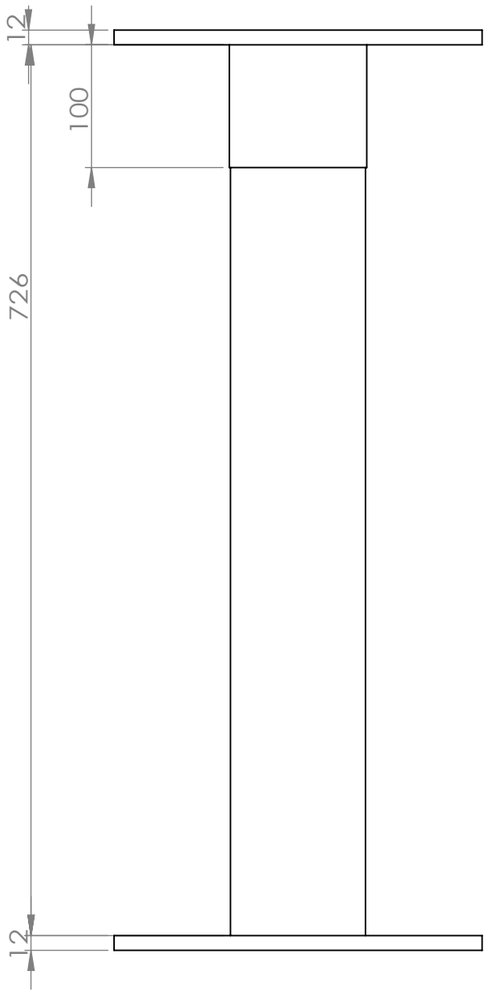

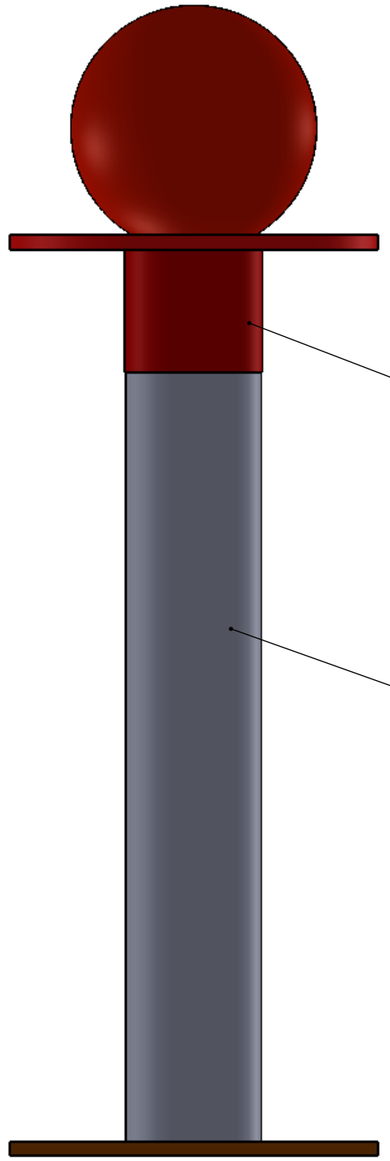

ソリッドCは天板中心に空けた
円に乗せるように配置する

天板との接続面から100mmの
ところまで赤く塗る

柱には内径100mmの
塩ビ管を使用する

ソリッド置き場C